IMPLANTAÇÃO DAS LINHAS DE INTERLIGAÇÃO AÉREAS EM 138kV ENTRE SEs JACAREPAGUÁ E CURICICA

GLT / João Paulo C. Corrêa

UM DESAFIO OLÍMPICO, UMA COMPROMISSO LIGHT COM O MEIO AMBIENTE

DESAFIOS PARA OLIMPÍADAS RIO 2016:

- Reforçar do sistema elétrico de distribuição
- Elevar o grau de confiabilidade do sistema

O EMPREENDIMENTO

- Extensão: 5,5 km em circuito duplo
- Tensão de operação: 138 kV
- Capacidade máx. operação por circuito: 2000 A
- 6 subestações de distribuição envolvidas diretamente
- Cerca de clientes 200.000

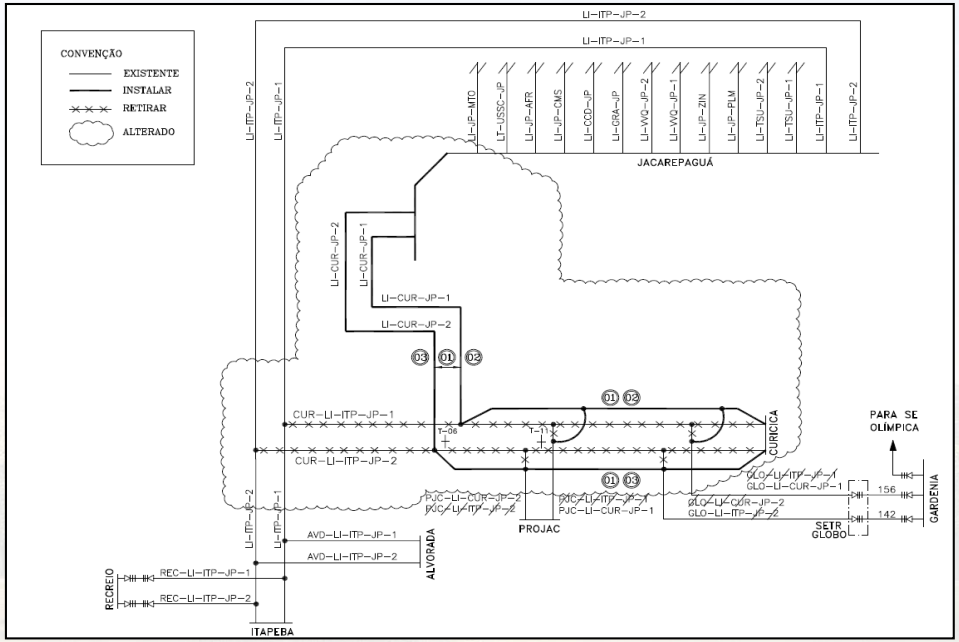

O EMPREENDIMENTO

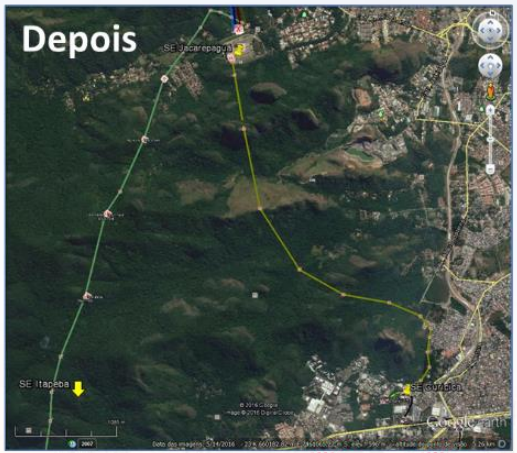

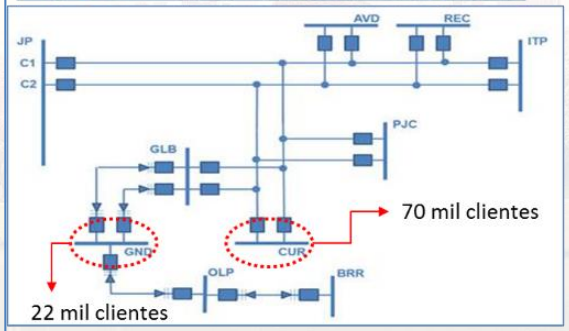

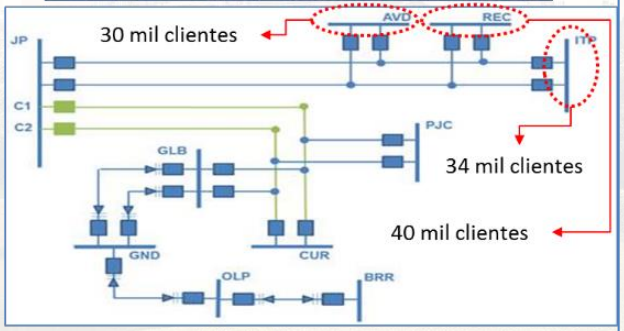

ANÁLISE DAS ALTERNATIVAS DE TRAÇADO DA LINHA

- Avaliação dos impacto propondo 3 rotas
- Interferências com propriedades privadas e públicas.
  - Órgãos Federais e Estaduais
  - Mineração
  - Comunidade

edução dos Impactos Ambientais entre Alternativas

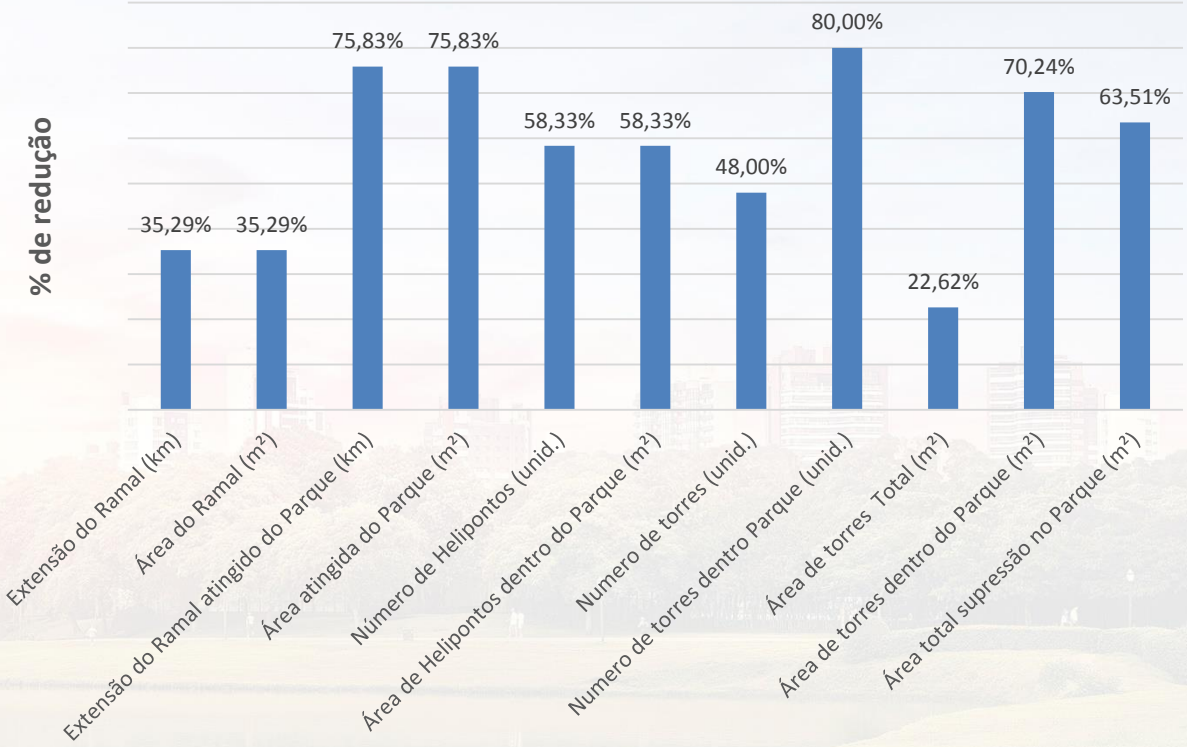

Estudos Ambientais

Dificuldades da Construção

- Prazo das Olimpíadas (“LOCK DOWN”)
- Dois trechos de obra:
  - Trecho 1: Terreno montanhoso e muito acidentado
  - Trecho 2: Alta densidade demográfica (comunidade)
- Energização envolvendo agentes de transmissão e grandes clientes

Soluções de Construção

Soluções de Construção

Soluções de Construção

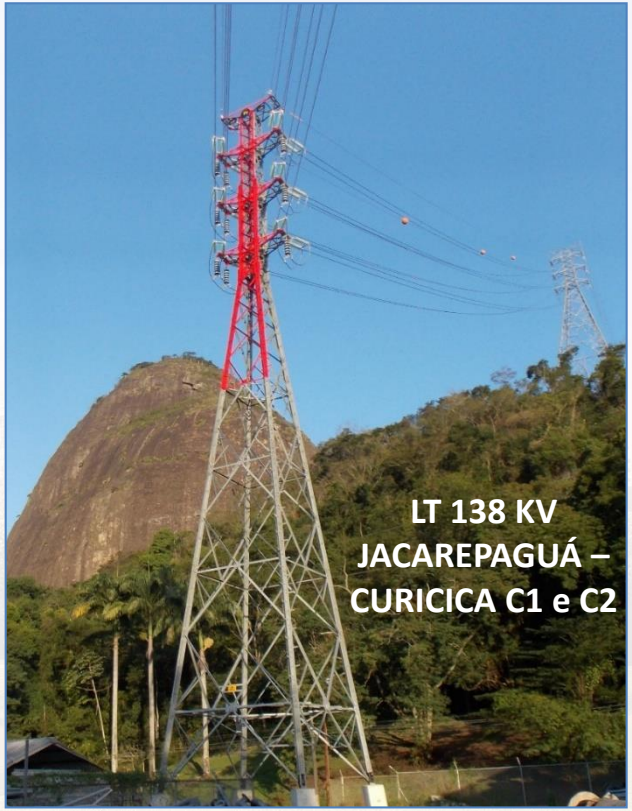

Considerações Finais

XXIV SNPTEE
Seminário Nacional de Produção e Transmissão de Energia Elétrica

João Paulo Carvalho Corrêa

(21) 99813-5101

joaopauloccorrea@gmail.com

www.light.com.br